# Fiche produit
## Caractéristiques

# XCKD2102M12
## XCKD - interrupteur position - poussoir galet métal - 1NO+1NC - brusque - M12



### Principales

| | |
|---|---|
| Gamme de produit | Fins de course Telemecanique XC Standard |
| Nom de gamme | Format standard |
| Type de produit ou équipement | Commutateur de fin de course |
| Nom de l'appareil | XCKD |
| Forme du capteur | Forme compact C se conformer à CENELEC EN 50047 |
| Type de carter | Fixe |
| Type de tête | Tête de piston |
| Matière | Métal |
| Matière du corps | Zamak |
| Matière de la tête | Zamak |
| Mode de fixation | Par le corps |
| Mouvement tête de commande | Linéaire |
| Type d'unité de commande | Poussoir avec galet à rappel métal |
| Type d'approche | Approche latérale, 2 sens |
| Nombre de pôles | 2 |
| Description des contacts | 1 "O" + 1 "F" |
| Fonctionnement des contacts | À action brusque |

### Complémentaires

| | |
|---|---|
| Mouvement d'attaque | Avec came 30° |
| Raccordement électrique | Connecteur mâle M12, 5 broches |
| Forme d'isolation entre contacts | Zb |
| Ouverture positive | Avec |
| Force minimale pour ouverture positive | 36 N |
| Effort minimal d'actionnement | 12 N |
| Vitesse d'attaque maximale | 0,5 m/s |
| Précision de répétition | 0,1 mm sur les points d'enclenchement avec 1 million de cycles d'opération |
| [Ie] courant assigné d'emploi | 3 A à 50 V, AC-15 se conformer à CEI 60947-5-1 annexe A<br>0,27 A à 50 V, DC-13 se conformer à CEI 60947-5-1 annexe A |
| [Ithe] courant thermique d'emploi sous enveloppe | 4 A |
| [Ui] tension assignée d'isolement | 60 V (degré de pollution 3) se conformer à CEI 60947-1 |
| Résistance maximale entre bornes | 25 MΩ se conformer à CEI 60255-7 catégorie 3 |
| [Uimp] tension assignée de tenue aux chocs | 0,8 KV se conformer à CEI 60664<br>0,8 kV se conformer à CEI 60947-1 |
| Protection contre les courts-circuits | 4 A cartouche fusible, type gG |
| Durée de vie électrique | 5000000 Cycle, DC-13, 24 V, 10 W, cadence de fonctionnement <60 cyc/mn, facteur de charge : 0,5 se conformer à CEI 60947-5-1 annexe C<br>5000000 cycle, DC-13, 48 V, 7 W, cadence de fonctionnement <60 cyc/mn, facteur de charge : 0,5 se conformer à CEI 60947-5-1 annexe C |
| Endurance mécanique | 10000000 cycle |
| Largeur | 31 mm |
| Hauteur | 65 mm |
| Profondeur | 30 mm |

Les informations fournies dans cette documentation contiennent des descriptions générales et/ou des caractéristiques techniques sur les performances des produits concernés.
Cette documentation ne doit pas remplacer ni être utilisée pour la détermination de la conformité ou de la fiabilité de ces produits pour des applications propres à l'utilisateur.
Il incombe à l'utilisateur ou à l'intégrateur de réaliser une analyse des risques, une évaluation et des tests appropriés et complets des produits concernant les applications spécifiques prévues et l'utilisation qui en découle.
Ni TMSS Holding ni une quelconque de ses socii¿½ti¿½s affilii¿½es ou filiales ne pourra i¿½tre tenu responsable de toute utilisation inappropri¿½e des informations ci-incluses.

| | |
|---|---|
| Poids du produit | 0,195 kg |
| Description des bornes ISO n°1 | (21-22)NC<br>(13-14)NO |

## Environnement

| | |
|---|---|
| Tenue aux chocs mécaniques | 50 gn pour 11 ms se conformer à CEI 60068-2-27 |
| Tenue aux vibrations | 25 gn (f= 10…500 Hz) se conformer à CEI 60068-2-6 |
| Tenue aux chocs IK | IK06 conforme à CEI 62262 |
| Classe de protection contre les chocs électriques | Classe I se conformer à CEI 61140<br>Classe I se conformer à NF C 20-030 |
| Température de l'air ambiant en fonctionnement | -25…70 °C |
| Température ambiante de stockage | -40…70 °C |
| Traitement de protection | TC |
| Certifications du produit | UL[RETURN]CCC[RETURN]CSA |
| Normes | CEI 60947-5-1<br>CSA C22.2 No 14<br>CEI 60204-1<br>CEI 60204-1<br>UL 508<br>CEI 60947-5-1 |

## Emballage

| | |
|---|---|
| Type d'emballage 1 | PCE |
| Nb produits dans l'emballage 1 | 1 |
| Hauteur de l'emballage 1 | 3,300 cm |
| Largeur de l'emballage 1 | 3,800 cm |
| Longueur de l'emballage 1 | 10,000 cm |
| Poids de l'emballage 1 | 172,000 g |
| Type d'emballage 2 | S01 |
| Nb produits dans l'emballage 2 | 22 |
| Hauteur de l'emballage 2 | 15,000 cm |
| Largeur de l'emballage 2 | 15,000 cm |
| Longueur de l'emballage 2 | 40,000 cm |
| Poids de l'emballage 2 | 4,096 kg |

## Durabilité de l'offre

| | |
|---|---|
| Statut environnemental de l'offre | Produit Green Premium |
| Profil de circularité | Pas d'opérations particulières de recyclage requises |
| Pour toutes les demandes Reach Rohs, contactez-nous Ã  l'adresse | sustainability@tesensors.com |

## Garantie contractuelle

| | |
|---|---|
| Garantie | 18 mois |

# XCKD2102M12

## Dimensions

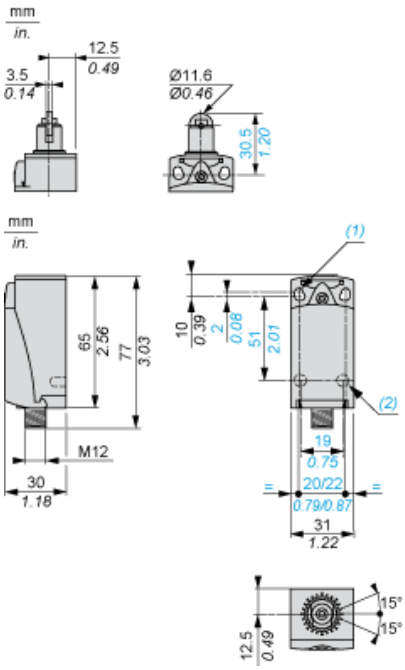


(1) 2 trous oblongs Ø 4,3 x 6,3 mm sur les centres 22 mm, 2 trous Ø 4,3 sur les centres 20 mm.
(2) 2 trous Ø 3 pour goujons de support, profondeur 4 mm.

## Montage avec passage de câble

### Position du presse-étoupe

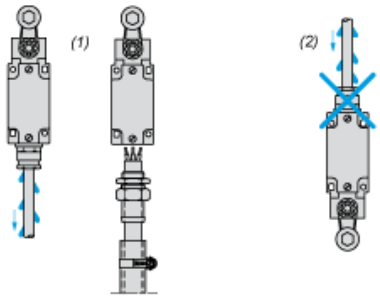


(1) Recommandé
(2) A éviter

## Configuration

### Piston ou têtes multidirectionnelles

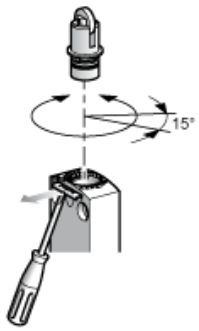

## Schéma de câblage

### 2 pôles NF + NO - Action de pince




## Connexions

### Connecteur M12




1-2 : NF
3-4 : NO
5 : Mise à la terre

## Caractéristiques de l'actionnement

### Actionnement du commutateur par came 30°

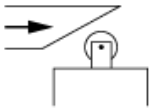

## Schéma fonctionnel

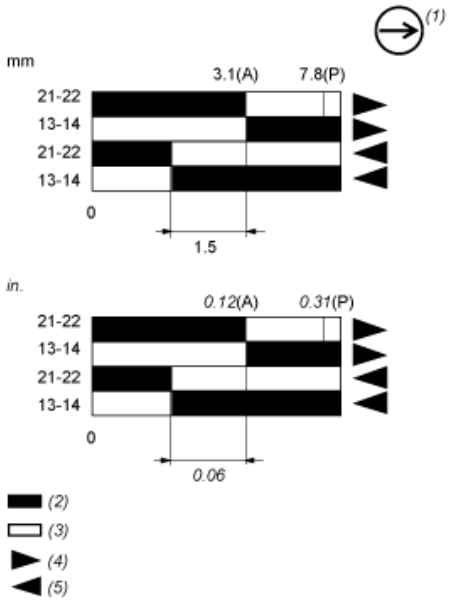


(P) Point d'ouverture positive
(A) Déplacement de came
(1) Contact NF avec opération d'ouverture positive
(2) Fermé
(3) Ouvert
(4) Déclenchement
(5) Réarmement