Fiche produit
Caractéristiques

XCJ102C
Steel roller plunger, horizontal actuation



Principales

Gamme de produit	OsiSense XC
Nom de gamme	De base
Type de produit ou équipement	Commutateur de fin de course
Application spécifique du produit	Light to medium duty
Nom de l'appareil	XCJ
Type de carter	Fixe
Type de tête	Tête de piston
Matière	Plastique et métal
Mode de fixation	Par le corps
Mouvement tête de commande	Linéaire
Type d'unité de commande	Poussoir avec galet à rappel acier inoxydable
Mouvement d'attaque	Sur embout
Type d'approche	Approche latérale, 1 sens
Raccordement électrique	Borniers à vis-étrier
Entrée de câble	2 presse-étoupe flexible caoutchouc, diamètre extérieur du câble : 8,5…10,5 mm
Nombre de pôles	1
Fonctionnement des contacts	À action brusque
Ouverture positive	Sans
Effort maximal d'actionnement	4 N

Complémentaires

Forme d'isolation entre contacts	C
Effort de relâchement minimum	0,98 N
Vitesse d'attaque minimale	0,01 mm/s
Vitesse d'attaque maximale	0,5 m/s
Vitesse de commande maximale	120 cyc/mn
Désignation code des contacts	A300, AC (Ue = 240 V), Ie = 10 A, Ithe = 10 A se conformer à CEI 60947-5-1 R300, DC (Ue = 220 V), Ie = 0,3 A se conformer à CEI 60947-5-1
Résistance maximale entre bornes	25 MΩ
[Uimp] tension assignée de tenue aux chocs	4 kV conforming to CEI 60664
Durée de vie électrique	800000 cycle, AC, 10 A, 220 V
Endurance mécanique	10000000 cycle
Largeur	22 mm
Hauteur	79 mm
Profondeur	70 mm
Poids du produit	0,093 kg
Description des bornes ISO n°1	(NO-NC-C)OF

Les informations fournies dans cette documentation contiennent des descriptions générales et/ou des caractéristiques techniques sur les performances des produits concernés.
Cette documentation ne doit pas remplacer ni être utilisée pour la détermination de la conformité ou de la fiabilité de ces produits pour des applications propres à l'utilisateur.
Il incombe à l'utilisateur ou à l'intégrateur de réaliser une analyse des risques, une évaluation et des tests appropriés et complets des produits concernant les applications spécifiques prévues et l'utilisation qui en découle.
Ni TMSS Holding ni une quelconque de ses socii¿½ti¿½s affilii¿½es ou filiales ne pourra i¿½tre tenu responsable de toute utilisation inappropri¿½e des informations ci-incluses.

Environnement

Tenue aux chocs mécaniques	10 gn pour 11 ms se conformer à CEI 60068-2-27
Tenue aux vibrations	+/- 3 mm (f= 10…55 Hz) se conformer à CEI 60068-2-6
Degré de protection IP	IP40 conforming to CEI 60529
Classe de protection contre les chocs électriques	Classe II se conformer à CEI 60947-5-1
Température de l'air ambiant en fonctionnement	-25…70 °C
Température ambiante de stockage	-40…70 °C
Marquage	CE CCC
Normes	CEI 60947-5-1 GB 14048.5

Emballage

Type d'emballage 1	PCE
Nb produits dans l'emballage 1	1
Hauteur de l'emballage 1	2,000 cm
Largeur de l'emballage 1	7,000 cm
Longueur de l'emballage 1	7,500 cm
Poids de l'emballage 1	95,000 g
Type d'emballage 2	BB1
Nb produits dans l'emballage 2	10
Hauteur de l'emballage 2	8,000 cm
Largeur de l'emballage 2	8,500 cm
Longueur de l'emballage 2	22,000 cm
Poids de l'emballage 2	992,000 g
Type d'emballage 3	S03
Nb produits dans l'emballage 3	150
Hauteur de l'emballage 3	30,000 cm
Largeur de l'emballage 3	30,000 cm
Longueur de l'emballage 3	40,000 cm
Poids de l'emballage 3	15,301 kg

Durabilité de l'offre

Pour toutes les demandes Reach Rohs, contactez-nous Ã l'adresse	sustainability@tesensors.com

XCJ102C

Dimensions

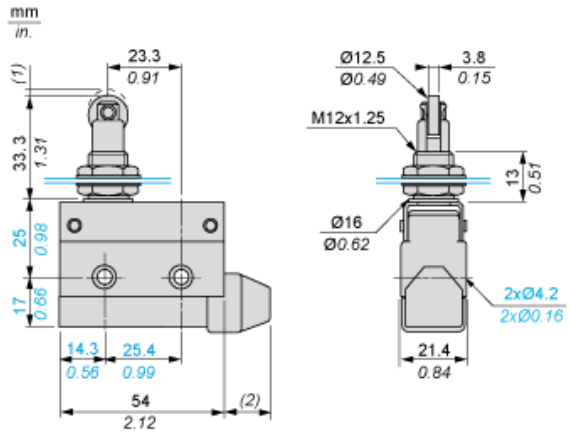

(1) : 2 mm (0.07 po.) maxi.
(2) : 16,5 mm (0.64 po.) maxi.

Raccordement et schéma

Schéma de câblage

Monopôle 1C/O



Description technique

Type d'opérateur et Schéma fonctionnel - distance de course

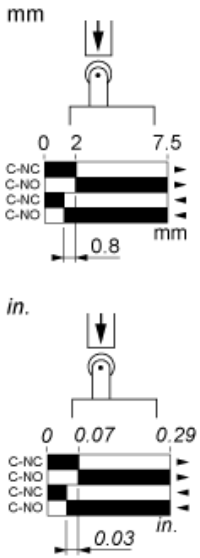

(1) : Contact fermé
(2) : Contact ouvert
(3) : Déclenchement
(4) : Réinitialisation

Montage et fixation

Recommandé

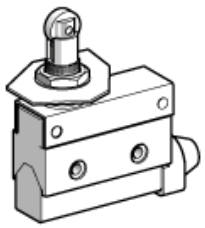

A éviter

