Fiche produit
Caractéristiques

XC2JC10111
XC2JC - ID Position - rotative & levier galet plastique - 1 C/O - brusque - PG11



Principales

Gamme de produit	OsiSense XC
Nom de gamme	Format spécial
Type de produit ou équipement	Commutateur de fin de course
Application spécifique du produit	Pour applications sévères
Nom de l'appareil	XC2J
Type de carter	Fixe
Type de tête	Tête rotative
Matière	Métal
Mouvement tête de commande	Tournant
Type d'unité de commande	Levier à galet thermoplastique
Mouvement d'attaque	Avec came 30°
Type d'approche	Approche latérale, 2 sens
Nombre de pôles	1
Fonctionnement des contacts	À action brusque
Couple minimal d'actionnement	0,3 N.m
Vitesse d'attaque maximale	1,5 m/s

Complémentaires

Mode de fixation	Par le corps
Raccordement électrique	Borniers à vis-étrier, capacité de serrage : 1 x 0,5…2 x 2,5 mm²
Entrée de câble	1 entrée comprenant un presse-étoupe, diamètre extérieur du câble : 6…13,5 mm
Forme d'isolation entre contacts	Za
Matière des contacts	Contacts plaqués argent
Ouverture positive	Sans
Vitesse d'attaque minimale	0,001 m/min
Désignation code des contacts	A300, AC-15 (Ue = 240 V), Ie = 3 A, Ithe = 10 A se conformer à CEI 60947-5-1 Q300, DC-13 (Ue = 250 V), Ie = 0,27 A se conformer à CEI 60947-5-1
[Ui] tension assignée d'isolement	500 V se conformer à CEI 60947-5-1 500 V se conformer à NF C 20-040 groupe C 300 V se conformer à CSA C22.2 No 14
Résistance maximale entre bornes	25 MΩ se conformer à CEI 60255-7 catégorie 3 25 MΩ se conformer à NF C 93-050 méthode A
Protection contre les courts-circuits	10 A cartouche fusible, type gG
Durée de vie électrique	5000000 Cycle, DC-13, 120 V, 4 W, cadence de fonctionnement <3600 cyc/h, facteur de charge : 0,5 se conformer à CEI 60947-5-1 annexe C 5000000 Cycle, DC-13, 24 V, 10 W, cadence de fonctionnement <3600 cyc/h, facteur de charge : 0,5 se conformer à CEI 60947-5-1 annexe C 5000000 cycle, DC-13, 48 V, 7 W, cadence de fonctionnement <3600 cyc/h, facteur de charge : 0,5 se conformer à CEI 60947-5-1 annexe C
Endurance mécanique	30000000 cycle
Largeur	40 mm
Hauteur	143…183 mm
Profondeur	65 mm

Les informations fournies dans cette documentation contiennent des descriptions générales et/ou des caractéristiques techniques sur les performances des produits concernés.
Cette documentation ne doit pas remplacer ni être utilisée pour la détermination de la conformité ou de la fiabilité de ces produits pour des applications propres à l'utilisateur.
Il incombe à l'utilisateur ou à l'intégrateur de réaliser une analyse des risques, une évaluation et des tests appropriés et complets des produits concernant les applications spécifiques prévues et l'utilisation qui en découle.
Ni TMSS Holding ni une quelconque de ses socii¿½ti¿½s affilii¿½es ou filiales ne pourra i¿½tre tenu responsable de toute utilisation inappropri¿½e des informations ci-incluses.

Poids du produit	0,62 kg
Description des bornes ISO n°1	(13-14-11-12)OF

Environnement

Tenue aux chocs mécaniques	25 gn pour 18 ms se conformer à CEI 60068-2-27
Tenue aux vibrations	10 gn (f= 10…500 Hz) se conformer à CEI 60068-2-6
Degré de protection IP	IP65 conforming to CEI 60529 IP657 conforming to CEI 60529
Tenue aux chocs IK	IK08
Classe de protection contre les chocs électriques	Classe I se conformer à CEI 60536 Classe I se conformer à NF C 20-030
Température de l'air ambiant en fonctionnement	-25…70 °C
Température ambiante de stockage	-40…70 °C
Traitement de protection	TC
Certifications du produit	NEMKO[RETURN]CSA[RETURN]DEMKO
Normes	CEI 60947-5-1 CSA C22.2 No 14 UL 508 VDE 0660-200 CEI 60337-1

Emballage

Type d'emballage 1	PCE
Nb produits dans l'emballage 1	1
Hauteur de l'emballage 1	7,200 cm
Largeur de l'emballage 1	14,500 cm
Longueur de l'emballage 1	4,700 cm
Poids de l'emballage 1	620,000 g
Type d'emballage 2	S01
Nb produits dans l'emballage 2	7
Hauteur de l'emballage 2	15,000 cm
Largeur de l'emballage 2	15,000 cm
Longueur de l'emballage 2	40,000 cm
Poids de l'emballage 2	4,548 kg

Durabilité de l'offre

Statut environnemental de l'offre	Produit Green Premium
Profil de circularité	Pas d'opérations particulières de recyclage requises
Pour toutes les demandes Reach Rohs, contactez-nous Ã l'adresse	sustainability@tesensors.com

Garantie contractuelle

Garantie	18 mois

XC2JC10111

Dimensions

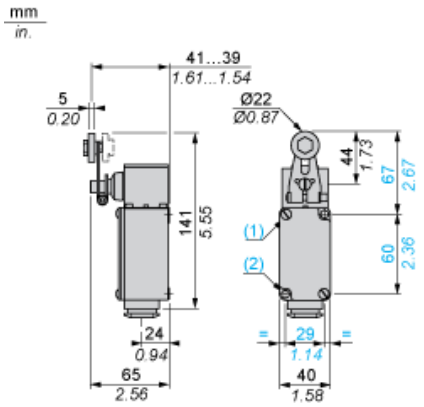

(1) Fixation par l'arrière : 2 vis M5. Profondeur du filet sur le commutateur : 10 mm.
(2) Fixation par l'avant via 2 tous de Ø 5,5.

Schéma de câblage

Pôle unique CO - Action de pince

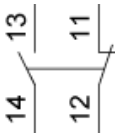

Caractéristiques de l'actionnement

Actionnement du commutateur par came 30°

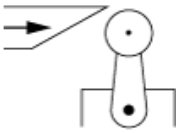

Schéma fonctionnel

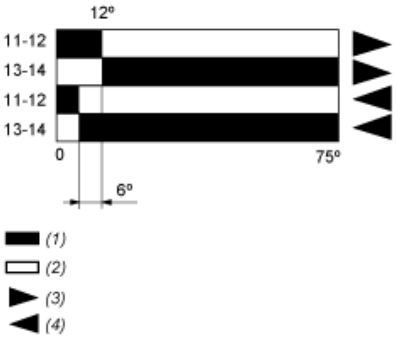

(1) Fermé
(2) Ouvert
(3) Déclenchement
(4) Réarmement