# Fiche produit
## Caractéristiques

# FYG32
## OsiSense FYG - pressostat - 10,5bar - écart réglable 2 seuils - 2O




### Principales

| | |
|---|---|
| Gamme de produit | Capteurs de pression Telemecanique XM |
| Type de capteur de pression | Détecteur de pression électromécanique |
| Nom du capteur de pression | FYG |
| Pression nominale | 10,5 bar |
| Type de raccordement hydraulique | G 1/4 (femelle) se conformer à ISO 228 |
| Fluide contrôlé | Eau douce (0…70 °C)<br>Eau de mer (0…70 °C) |
| Entrée de câble | 2 entrées de câble avec passe-câble |
| Type et composition des contacts | 2 "O" à action brusque |
| Application spécifique du produit | - |
| Type de fonctionnement du capteur de pression | Régulation entre 2 seuils |
| Courant nominal | 10 A à 250 V CA se conformer à CEI 60730-1 |
| Raccordement électrique | Borniers à vis-étrier, capacité de serrage: 1 x 1...2 x 2 mm² |
| Protection contre les courts-circuits | 20 A cartouche fusible, type gG |
| Type d'écart | Différentiel réglable |
| Réglage | Interne |
| Affichage local | Sans |
| Type de circuit électrique | Circuit de puissance |

### Complémentaires

| | |
|---|---|
| Matière en contact avec le fluide | Nitrile<br>Nylon 6/6<br>Acier zingué |
| Matière du coffret | PS |
| Position de montage | Toutes positions |
| Puissance moteur kW | 0,75 KW/1 Hp à 110 V CA, monophasé<br>1,1 KW/1,5 Hp à 110 V CA, 3 phases<br>1,5 KW/2 Hp à 230 V CA, monophasé<br>1,5 KW/2 Hp à 400 V CA, monophasé<br>2,2 KW/3 Hp à 230 V CA, 3 phases<br>2,2 kW/3 hp à 400 V CA, 3 phases |
| Plage réglage d'un paramètre inférieur | 2,6…8,2 bar |
| Plage réglage d'un paramètre supérieur | 5,6…10,5 bar |
| Minimum différentiel possible à faible réglage | 1,9 bar |
| Minimum différentiel possible à fort réglage | 2,3 bar |
| Ecart maxi réalisable en bas de plage | 3 bar |
| Ecart maxi réalisable en haut de plage | 3,4 bar |
| Pression accidentelle maximum permise | 15 bar |
| Surpression admissible par cycle | 13 bar |
| Pression de rupture | 20 bar |
| Actionneur de pression | Membrane |
| Durée de vie électrique | 100000 cycle, cadence de fonctionnement <10 cyc/mn |
| Endurance mécanique | 1000000 cycle |

Les informations fournies dans cette documentation contiennent des descriptions générales et/ou des caractéristiques techniques sur les performances des produits concernés.
Cette documentation ne doit pas remplacer ni être utilisée pour la détermination de la conformité ou de la fiabilité de ces produits pour des applications propres à l'utilisateur.
Il incombe à l'utilisateur ou à l'intégrateur de réaliser une analyse des risques, une évaluation et des tests appropriés et complets des produits concernant les applications spécifiques prévues et l'utilisation qui en découle.
Ni TMSS Holding ni une quelconque de ses soci¿½ti¿½s affili¿½es ou filiales ne pourra ¿½tre tenu responsable de toute utilisation inappropri¿½e des informations ci-incluses.

| | |
|---|---|
| Type de bornier | 4 bornes |
| Ecart mini réalisable en milieu de plage | 2,1 bar |
| Ecart maxi réalisable en milieu de plage | 3,2 bar |
| Vitesse de commande maximale | 10 cyc/mn |
| [Ui] tension assignée d'isolement | 500 V se conformer à CEI 60947-1 |
| [Uimp] tension assignée de tenue aux chocs | 6 kV se conformer à CEI 60947-1 |
| Poids du produit | 0,34 kg |
| Précision de répétition | 2 % |
| Description des bornes ISO n°1 | (3-4)NC<br>(1-2)NC |
| Profondeur | 102 mm |
| Hauteur | 94 mm |
| Largeur | 72 mm |

## Environnement

| | |
|---|---|
| Normes | IEC 60730<br>CE |
| Température de l'air ambiant en fonctionnement | 0…45 °C |
| Température ambiante de stockage | -30…80 °C |
| Traitement de protection | TC |
| Classe de protection contre les chocs électriques | Classe I se conformer à CEI 536 |
| Degré de protection IP | IP20 conforming to CEI 60529 |

## Emballage

| | |
|---|---|
| Type d'emballage 1 | PCE |
| Nb produits dans l'emballage 1 | 1 |
| Hauteur de l'emballage 1 | 7,500 cm |
| Largeur de l'emballage 1 | 10,500 cm |
| Longueur de l'emballage 1 | 11,000 cm |
| Poids de l'emballage 1 | 377,000 g |
| Type d'emballage 2 | S03 |
| Nb produits dans l'emballage 2 | 25 |
| Hauteur de l'emballage 2 | 30,000 cm |
| Largeur de l'emballage 2 | 30,000 cm |
| Longueur de l'emballage 2 | 40,000 cm |
| Poids de l'emballage 2 | 10,007 kg |

## Durabilité de l'offre

| | |
|---|---|
| Statut environnemental de l'offre | Produit Green Premium |
| Pour toutes les demandes Reach Rohs, contactez-nous Ã  l'adresse | sustainability@tesensors.com |

## Garantie contractuelle

| | |
|---|---|
| Garantie | 18 mois |

## Dimensions

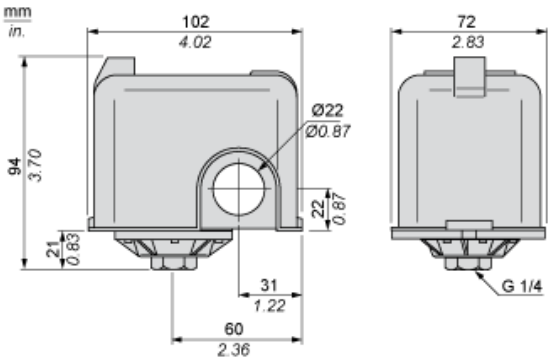
mm
in.
102
4.02
72
2.83
Ø22
Ø0.87
94
3.70
22
0.87
21
0.83
31
1.22
60
2.36
G 1/4

## Schéma de câblage

### Connexions

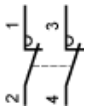

## Courbes

### Courbes de fonctionnement

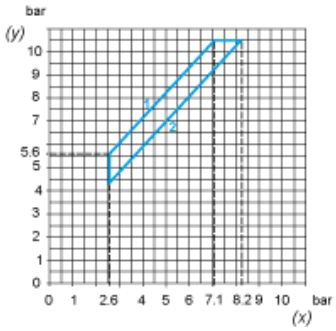


(y) Pression croissante
(x) Pression décroissante
1 : Différentiel maximum
2 : Différentiel minimum

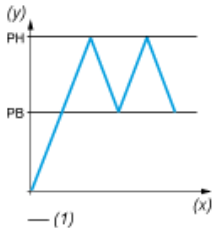


(y) Pression
(x) Temps
(1) Valeur ajustable